PROGRAMA 2027



PROTEC

TOOLHOLDERS & TOOLS

SERVICIO 360°

NOSOTROS:

PROTEC es una empresa especializada en soluciones de mecanizado, portaherramientas, sistemas de automatización y equipos de medición de alta precisión. Trabajamos con fabricantes líderes del sector para ofrecer tecnología fiable, moderna y adaptada a las exigencias actuales de producción.
En nuestras instalaciones disponemos de un showroom técnico, donde presentamos las últimas novedades en herramientas de corte, portaherramientas motorizados y estáticos, sistemas de alimentación de barras, sujeción de piezas y equipos de metrología.
Nuestro almacén con más de 50.000 referencias garantiza disponibilidad inmediata y una respuesta rápida a las necesidades de nuestros clientes.

MISIÓN:

Nuestra misión es aportar a nuestros clientes las soluciones más ajustadas a sus necesidades en todas las actividades industriales que tengan. Para poder cumplir nuestra misión nos apoyamos en tres pilares fundamentales de la empresa, la calidad, el capital humano y la profesionalidad que siempre hemos tenido por bandera.

VISIÓN:

Nuestra visión es continuar trabajando para mejorar cada día, y así poder seguir creciendo, además queremos seguir ayudando a optimizar los procesos industriales de nuestros clientes con las soluciones mejor adaptadas para cada uno de ellos.

VALORES:

Los valores de la empresa se basan en una RSE (Responsabilidad Social Empresarial) que se define como la contribución activa de la empresa al mejoramiento social, económico y ambiental de todo aquello que está en su mano.

PROTEC

ÍNDICE

Portaherramientas, herramientas y soluciones industriales

MARCA	ESPECIALIDAD	PÁG.
MT Marchetti	Portaherramientas motorizados y estáticos	4
PCM	Portaherramientas para tornos de cabezal móvil	5
Craftsman Tools	Torretas y portaherramientas	6
Forkardt Hardinge	Platos para tornos de cabezal fijo y móvil	7
TOP Automazioni	Cargadores de barras, descarga de piezas y robot colaborativo	8
Asutec	Tecnología de manipulación	9
NT TOOL	Portaherramientas de alto rendimiento	10
GRIP	Portaherramientas hidráulicos	11
MPA	Cabezales estándar y especiales	12
Tapmatic	Soluciones de roscado	13
ERI Tooling Systems	Portaherramientas para tornos y fresadoras	14
IBAG	Electrohusillos y reparaciones	15
5th Axis	Mordazas y sistemas de cambio rápido	16
Volumec	Roscadores y manipuladores	17
Drill Matic	Unidades de mecanizado, taladrado y roscado	18
KELCH	Preajuste, equilibrado y portaherramientas	19
Dormatec	Filtración de neblinas y refrigerante	20
LTA	Filtración electroestática	21
Yamasa	Herramientas de bruñido	22
BM / Brighetti	Herramientas de brochado	23
CERIN	Herramientas de corte	24
TUNIT	Brocas y herramientas especiales de metal duro	25
Micro 100	Micro herramientas de metal duro	26
AFAR	Sierras y fresas de metal duro	27
DUR-ME	Herramientas especiales y metal duro	28
Strauss & Co.	Herramientas de diamante y borazón	29
ACCUD	Elementos de medición	30
MARCAS	Marcas representadas	31
Contacto PROTEC	Datos de contacto	32

Portaherramientas motorizados y estáticos

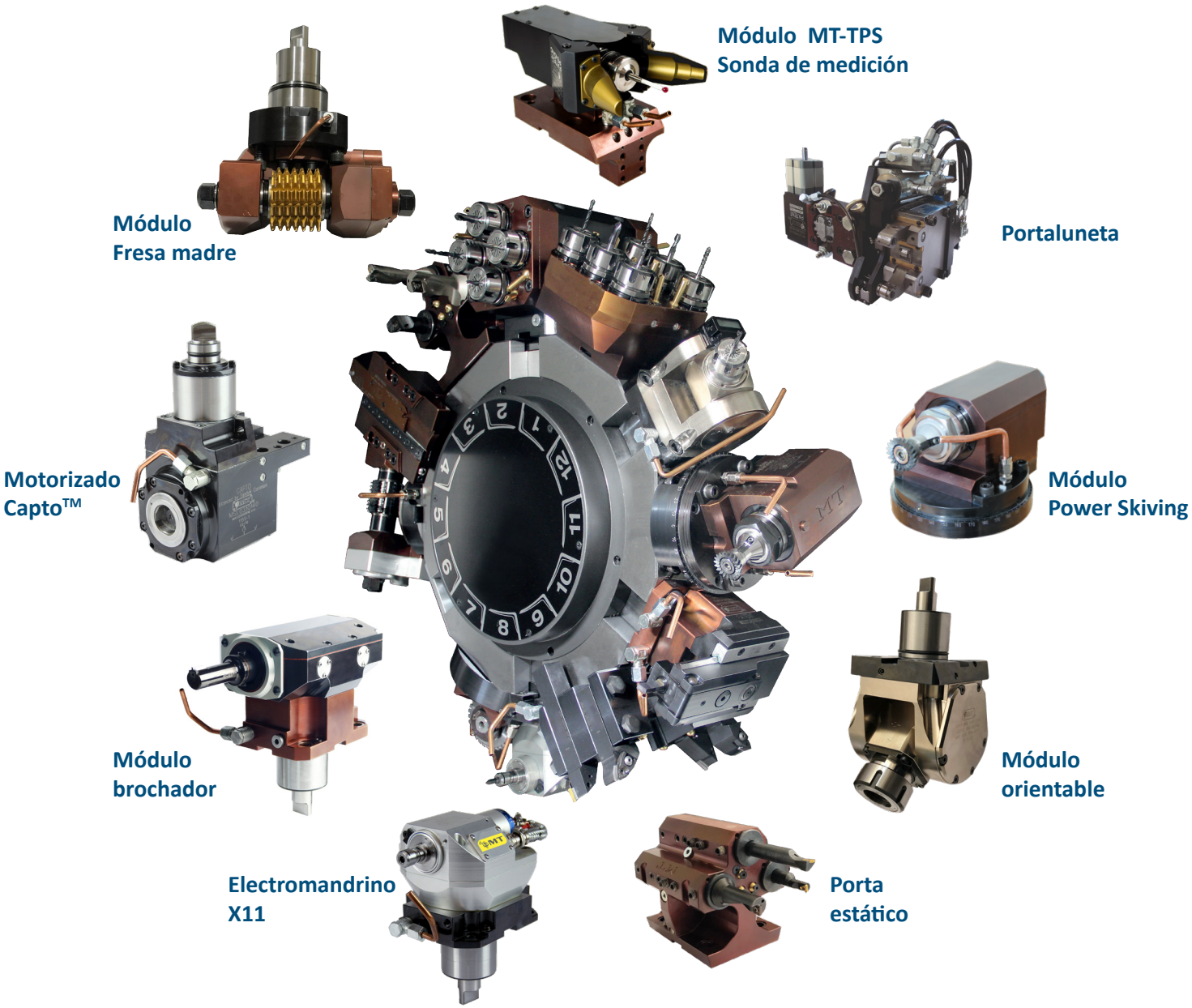



“Catálogo”

Portaherramientas torno cabezal móvil



TURBILLONAJE

RADIAL



MULTIPLICADOR

AXIAL CON REFRIGERACIÓN

AXIAL



PORTA ESCARIADOR FLOTANTE



PINZAS CON COMPENSACIÓN



BROCHADORES



“Catálogo”

www.pcm.ch

CRAFTSMAN TOOLS

Torretas, portaherramientas Capto™, soporte para barras de mandrinar, antivibración



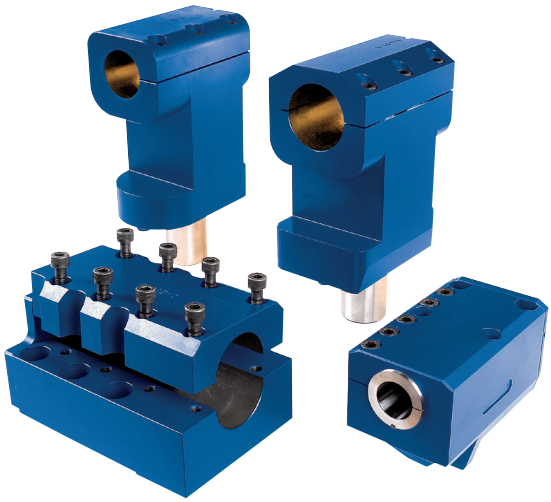

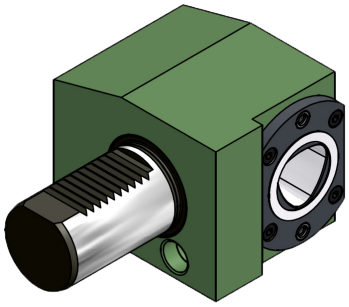

ADAPTADOR
VDI DIN/69880
CAPTO

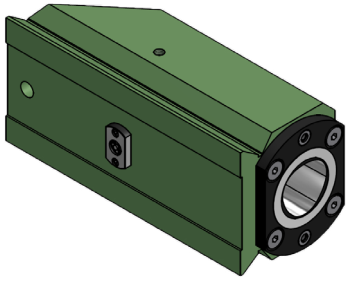

ADAPTADOR
VDI DIN/69881
CAPTO

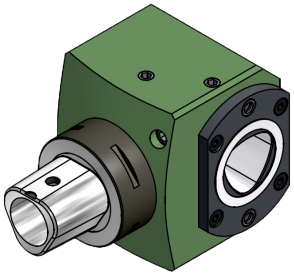

ADAPTADOR
CAPTO A CAPTO

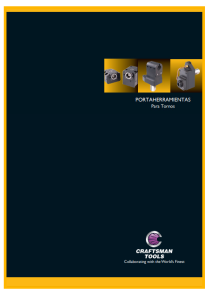

“Catálogo”

FORKARDT HARDINGE

Platos para tornos cabezal fijo o móvil y portapinzas





“Catálogo”

Cargadores de barras, descargador de piezas y robot colaborativo

Cargadores cabezal fijo

X-Files-S

Fusion

Beta



Magic

Neos



Descargador de piezas

Return Speed

Cargadores cabezal móvil



Infinity pro

Omega

Power



Robot colaborativo



“Catálogo”

Tecnología de manipulación

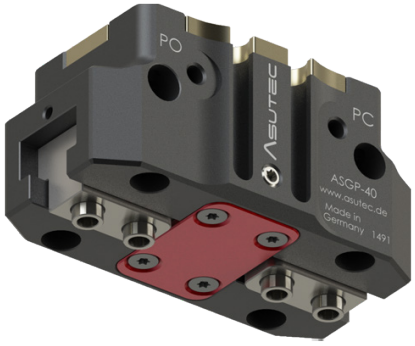



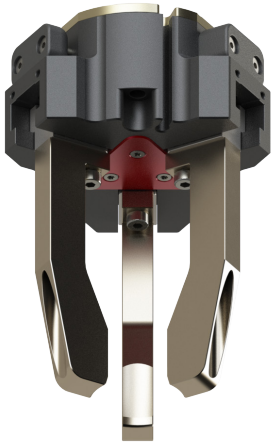

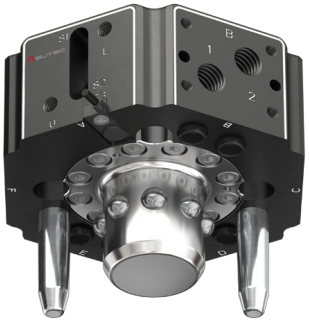





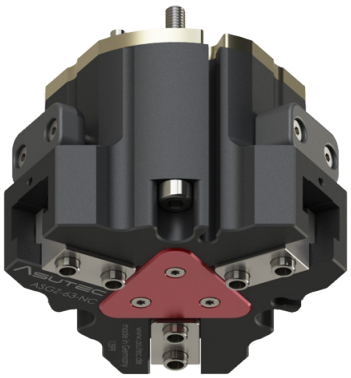



“Catálogo”

NT TOOL

Portaherramientas alto rendimiento





Multiplicador de velocidad



Boost Master

Limpieza de alta presión

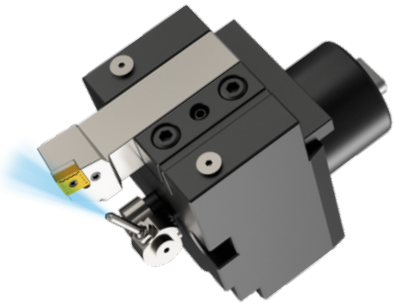



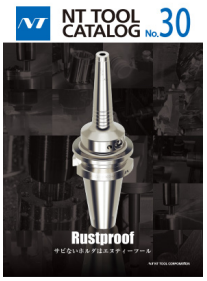

“Catálogo”

Portaherramientas hidráulicos

Menos de 1 MICRA



TSUGAMI star TORNOS Hanwha Citizen NOMURA DS NEXTURN SWISS TURN LEADER

HYDRO-LINE



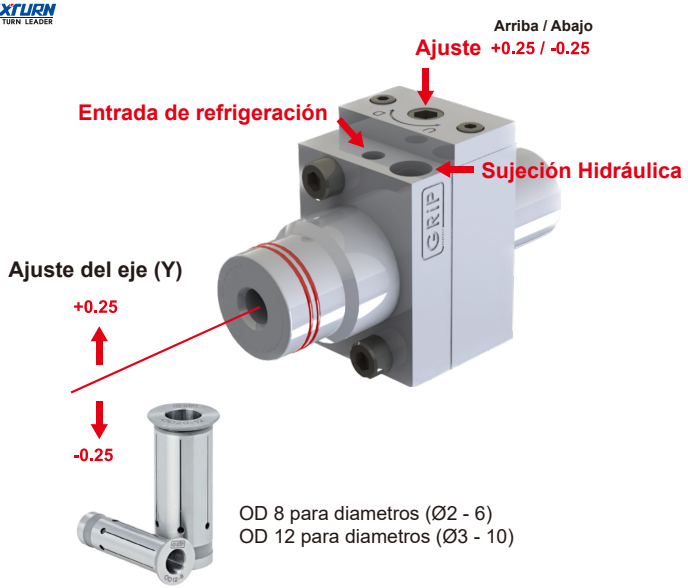

OD 8 para diametros (Ø2 - 6)
OD 12 para diametros (Ø3 - 10)



"Catálogo"

Programa cabezales estándar y especiales











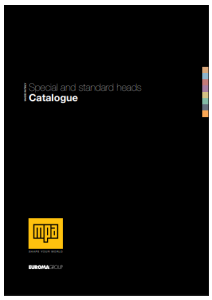

“Catálogo”

www.m-p-a.it

TAPMATIC

Programa roscadores y marcadores

















“Catálogo”

www.tapmatic.com

ERI Tooling Systems

Portaherramientas tornos, fresadoras y recambios





“Catálogo”

www.erispain.com

Programa de electrohusillos y reparaciones



Micro Line
¡¡Menos es Más!!

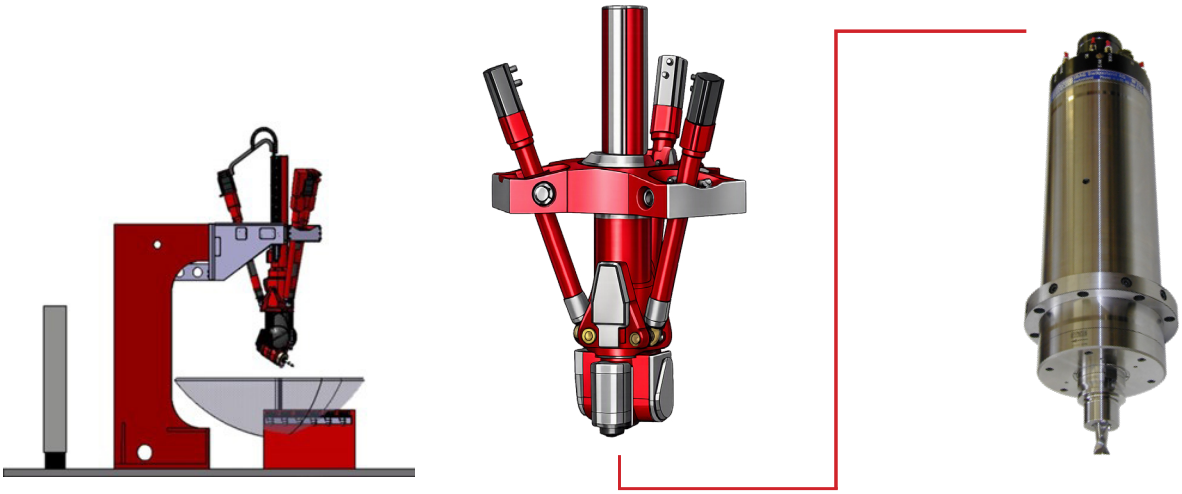







“Catálogo”

5th AXIS®

Mordazas con sistema de cambio rapido

52/96 mm

ROCKLOCK™ QUICK CHANGE SYSTEM



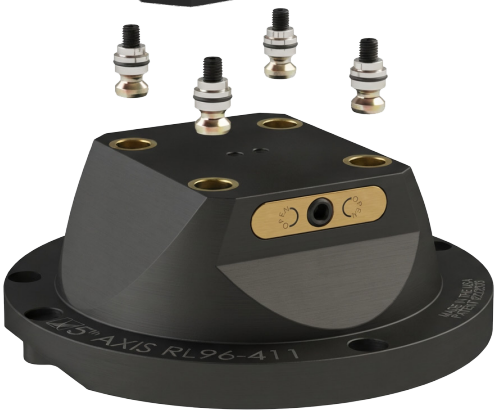



LITEVISE FAMILY

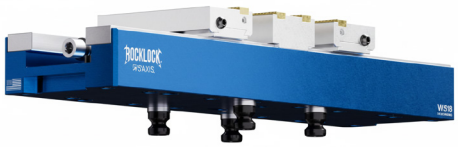

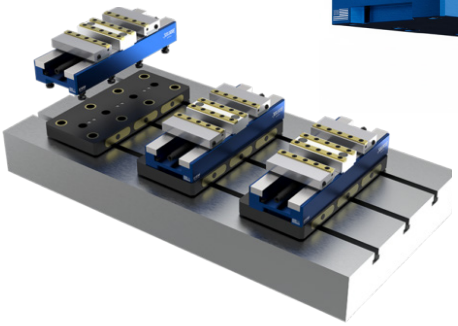

ROCKLOCK™

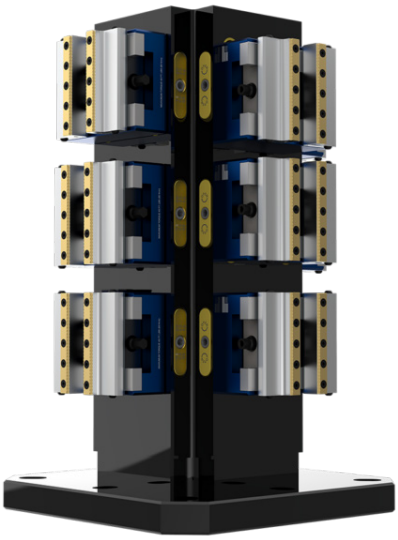



“Catálogo”

www.5thaxis.com

VOLUMEC
mechanical innovations

Roscadoras eléctricas, neumáticas y manipuladores



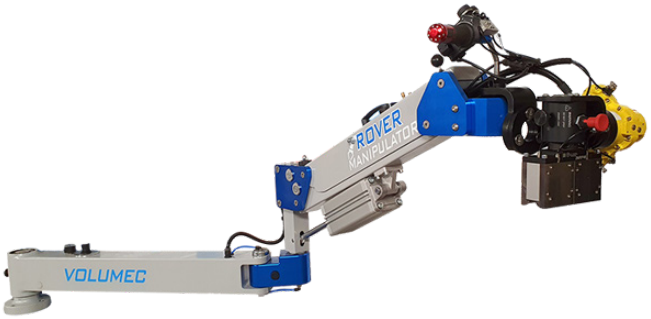









“Catálogo”

www.volumec.com

DRILL MATIC

Programa Drill Matic

Unidad de mecanizado CNC

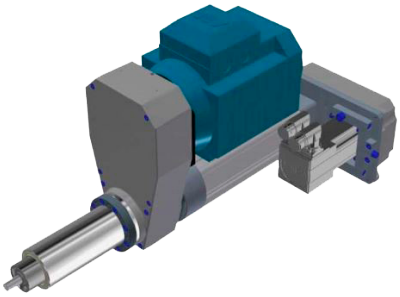

DXE10.60

Unidades de taladrar y roscar

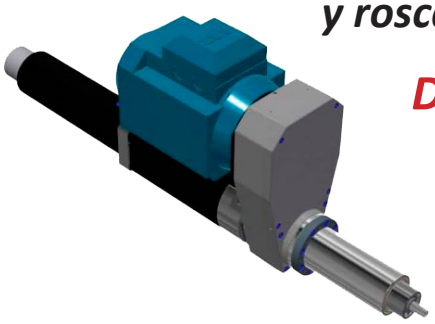

DTX12.75

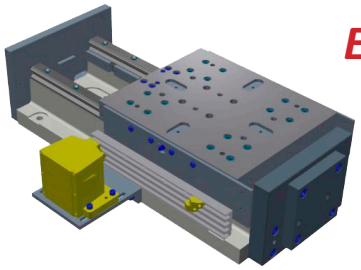

EX38

EX28

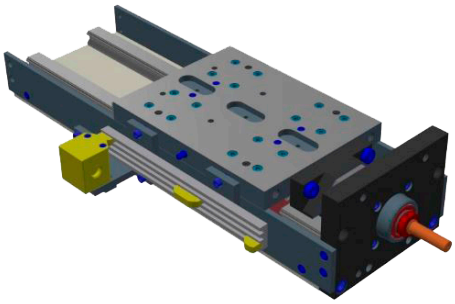

TA700

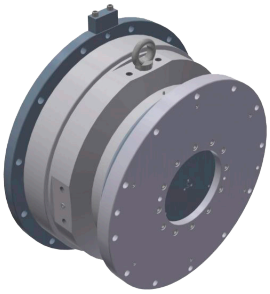

TA220

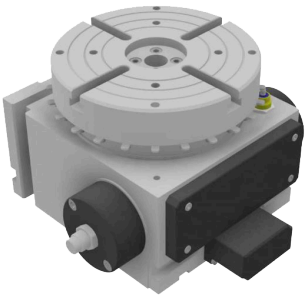



“Catálogo”

KELCH

Programa Kelch

KENOVA

V3-V6-V9-H3

V244 SMART

Presetting



RoWi 3

Limpiador de cono



MODULAR

Sistema térmico



TB-100

Máquina equilibradora



i-tec M

Medidor de tiro



Portaherramientas





“Catálogo”

www.kelch.de

dormatec
Environment Systems

Sistema de filtración de neblina

Vida de filtros
de 1 a 5 años.
99.97% de eficiencia
conforme norma
E12/HEPA



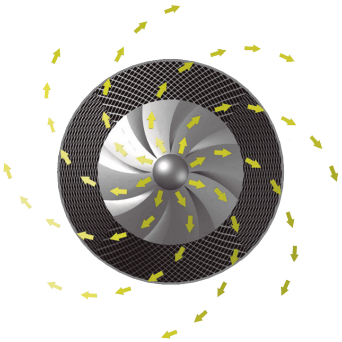



Limpiador
Refrigerante



Filtración de alta
presión



Filtraje
Electroestático



Refrigerador alta
presión hasta
200 Bar



“Catálogo”

www.dormatec.eu

Industrial Air Cleaning

Sistema de filtración electroestático

CAPACIDAD DE EXTRACCIÓN

De 800 a 7200 m³/h



EFICIENCIA DE RECAUDACIÓN

hasta 99,8 %

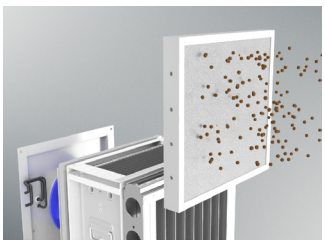
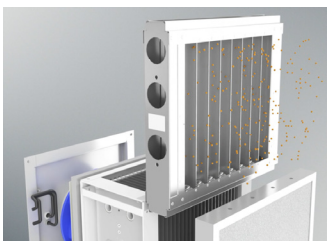

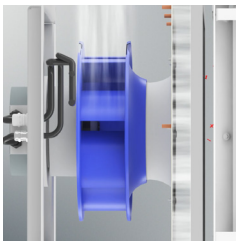



“Catálogo”

www.junker-group.com

Portaherramientas de bruñido

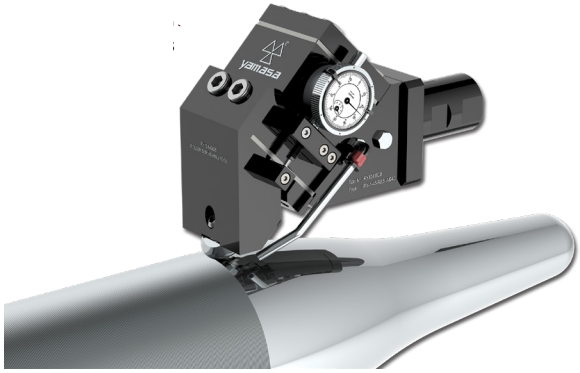







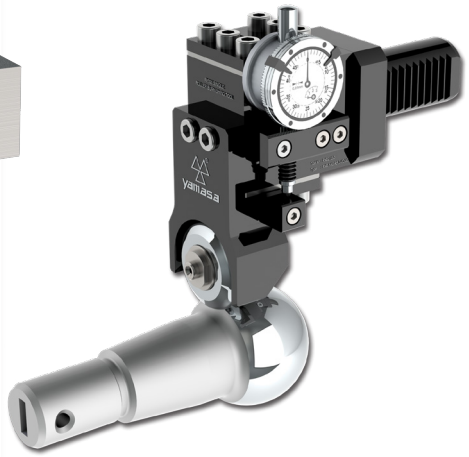



“Catálogo”

Portaherramientas de brochado y brochas

Brochador paso refrigerante interno





Brochador externo

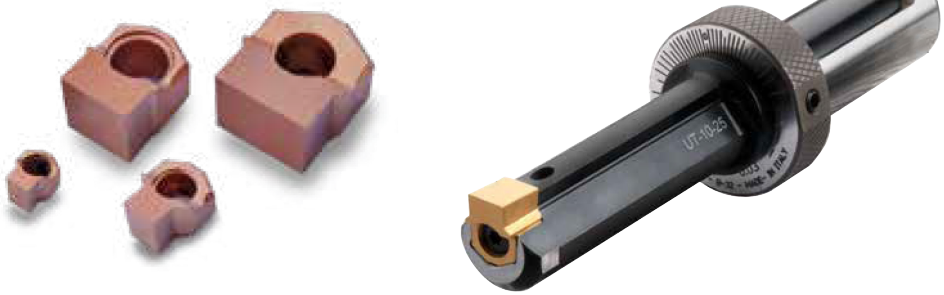



“Catálogo”

Precision. Innovation Tools.

Programa herramientas de corte





ACERO



AEROSPACE



PLASTICO ALUMINIO

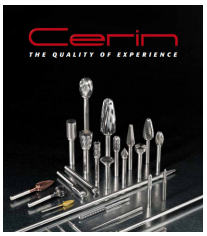

ROTATIVAS



MARMOL

“Catálogo”

TUNIT

Brocas metal duro altas prestaciones
herramientas metal duro especial





“Catálogo”

MICRO 100®

Micro herramientas metal duro





“Catálogo”

www.micro100.com

Sierras y fresas metal duro










“Catálogo”

DUR-ME

Herramientas especiales HSS-E y metal duro soldado



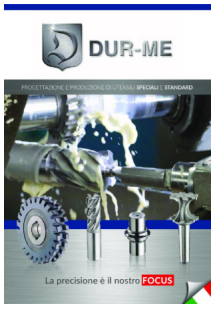

“Catálogo”

www.durme.it

STRAUSS & CO.
INDUSTRIAL DIAMOND LTD.

Limatones, rotativas diamánte y borazón







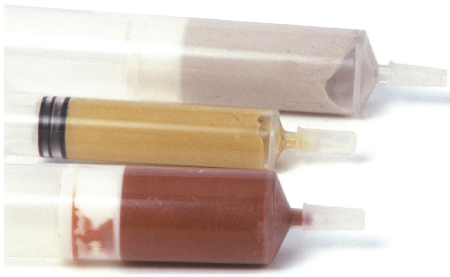

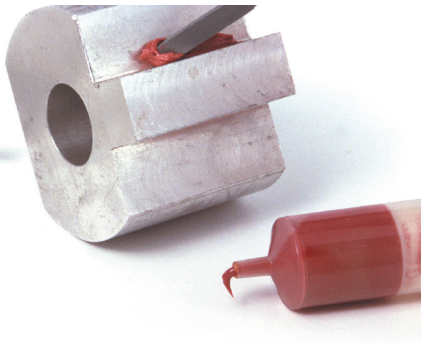

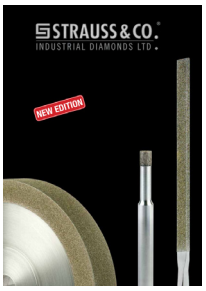

“Catálogo”

www.strauss-co.com

Elementos de medición













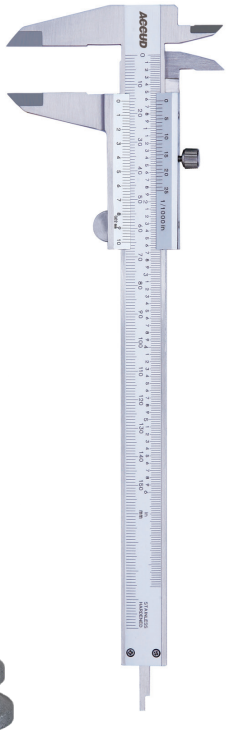



“Catálogo”


MT


PCM
be driven.


Top
AUTOMAZIONI


FORKARDT
HARDINGE


GRIP


5th AXIS.


NT TOOL


CRAFTSMAN
TOOLS


TAPMATIC


ERI Tooling Systems


IBAG


KELCH


VOLUMEC
mechanical innovations


dormatec
Environment Systems


mpa


LTA
Industrial Air Cleaning


DRILL MATIC
by EUROMAGROUP


cerin
Precision. Innovation Tools.


DUR-ME


TUNIT


MICRO 100


AFAR


ACCUD


yamasa


BM


STRAUSS & CO.
INDUSTRIAL DIAMOND LTD.


ASUTEC



PROTEC

TOOLHOLDERS & TOOLS

SERVICIO 360°

PROYECTOS TÉCNICOS Y SUMINISTROS, S.L.

Batista i Roca, 57 Nau 17 Pol. Pla D'en Boet
08302 Mataró - Barcelona (SPAIN)
Telf. 937 20 55 30
protec@proyectostecnicos.net
www.protectools.es